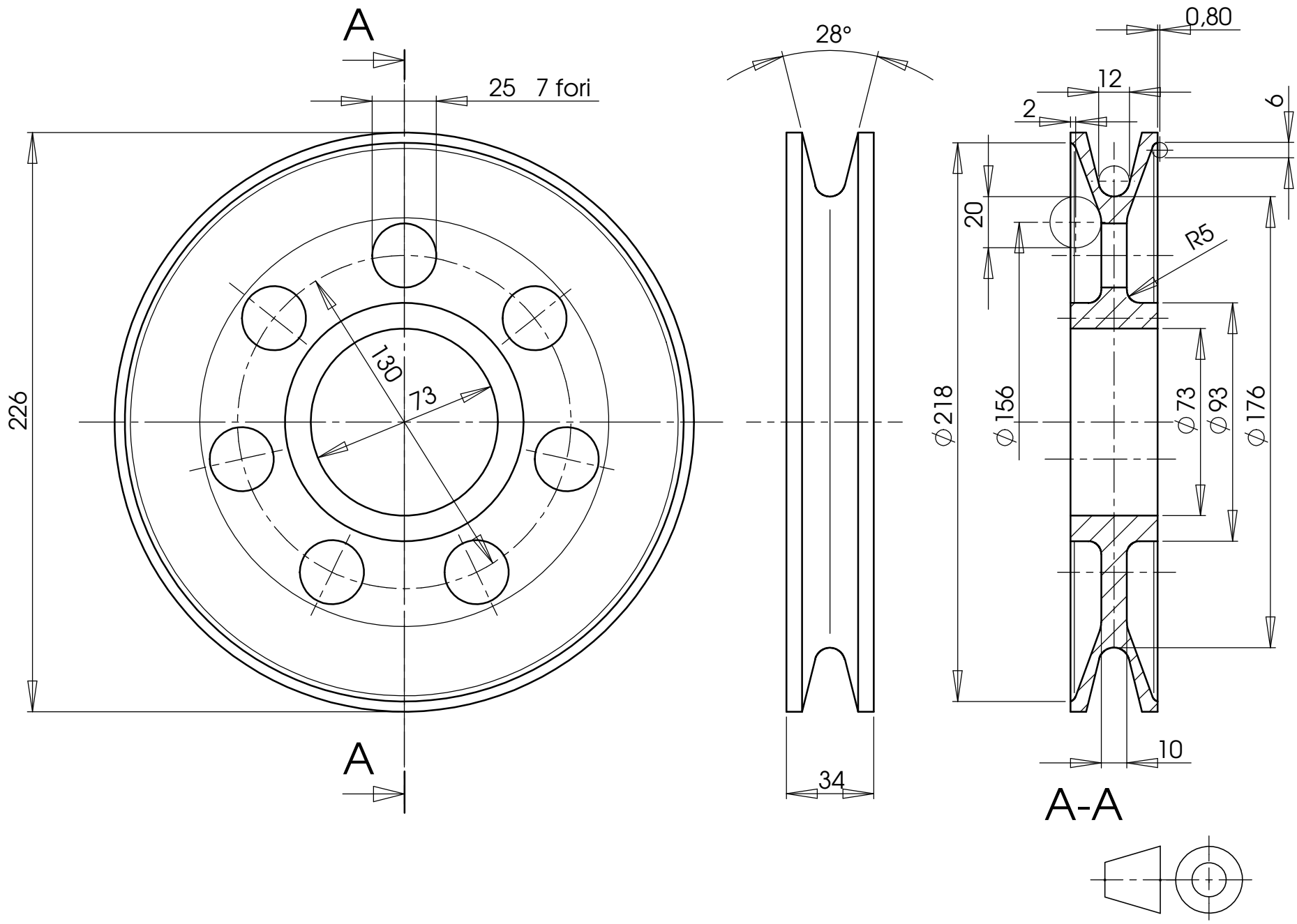
A
25 7 fori
226
130
73
A
28°
34
0,80
12
2
6
20
R5
Ø218
Ø156
Ø73
Ø93
Ø176
10
A-A