TEMA D' ESAME DI
DISEGNO TECNICO INDUSTRIALE

Appello:

STUDENTE: nome ……. cognome ……

Disegnare i particolari relativi al complessivo allegato. Adottare le norme UNI di rappresentazione.

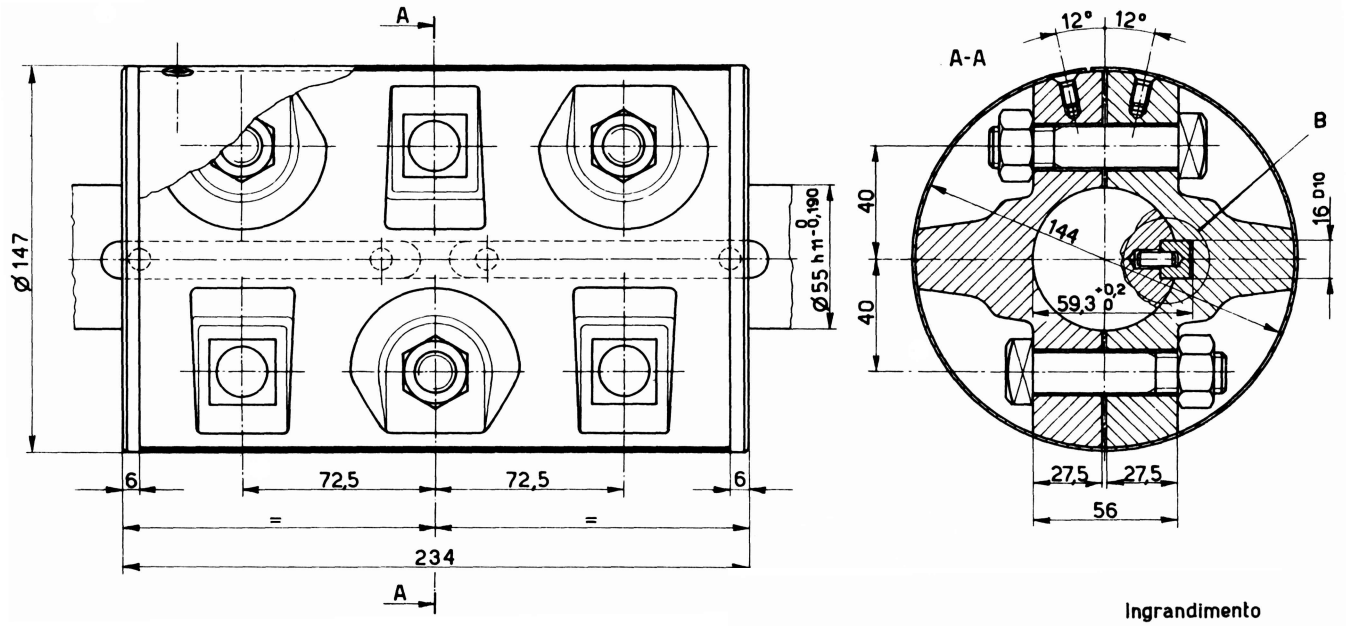

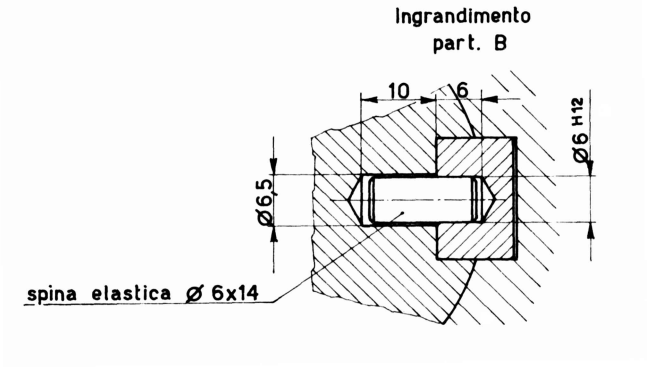

Il giunto a gusci illustrato è costituito da due gusci in ghisa che presentano un leggero gioco sulle facce piane accostate. Queste facce vengono serrate l' una contro l' altra sull' estremità d' albero mediante una serie di bulloni. Il momento torcente viene trasmesso per la forza d'attrito che si manifesta a causa della pressione che i gusci esercitano dopo che i bulloni sono stati avvitati. Si noti la distribuzione alternata dei bulloni che favorisce l' equilibratura dell' insieme.

Per maggior sicurezza il collegamento viene completato con due linguette e la protezione contro eventuali sporgenze è assicurata da un adeguato rivestimento in lamiera.